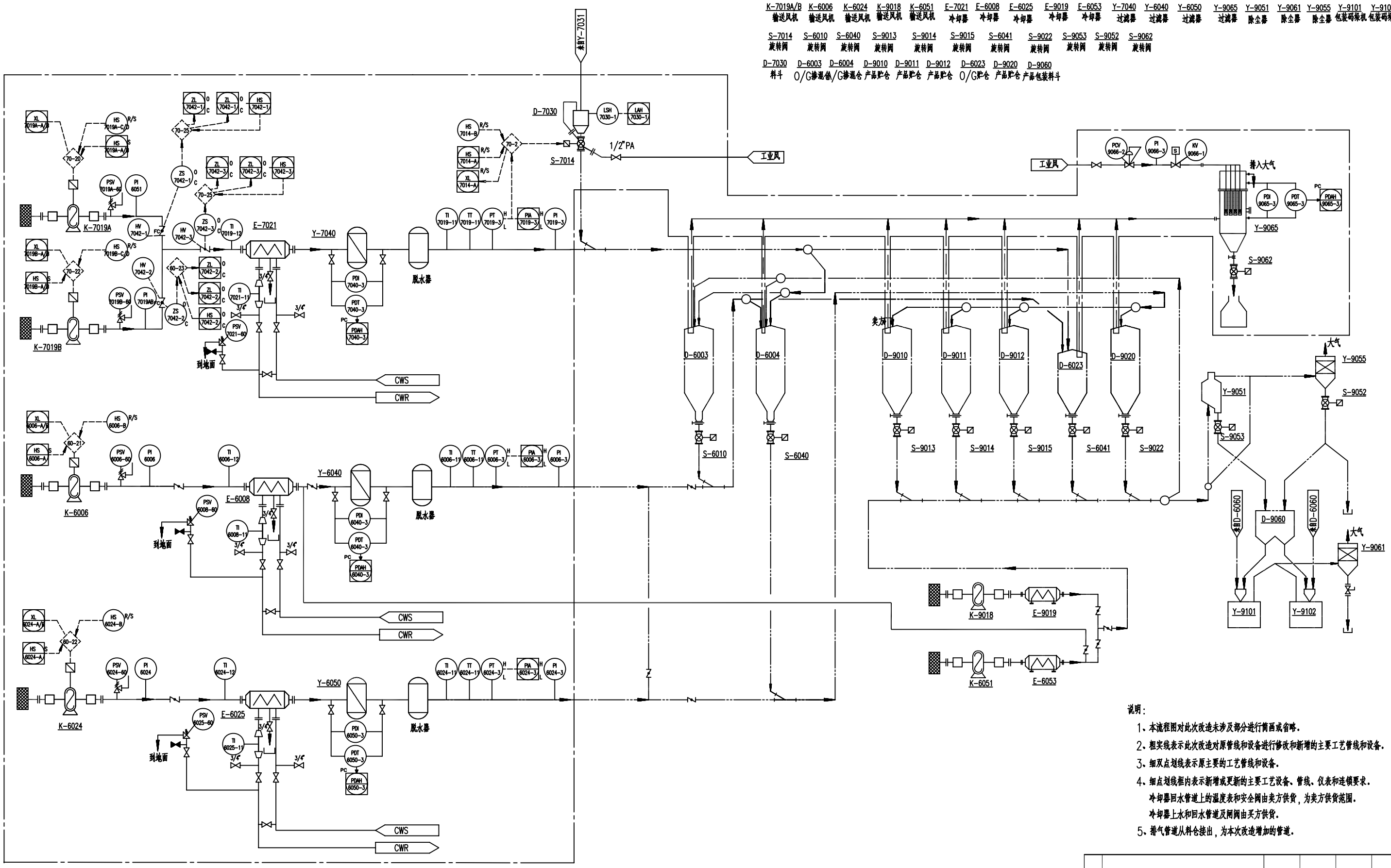

说明：

1、本流程图对此次改造未涉及部分进行简画或省略。

2、粗实线表示此次改造对原管线和设备进行修改和新增的主要工艺管线和设备。

3、细双点划线表示原主要的工艺管线和设备。

4、细点划线框内表示新增或更新的主要工艺设备、管线、仪表和连锁要求。
冷却器回水管道上的温度表和安全阀由卖方供货，为卖方供货范围。
冷却器上水和回水管道及阀阀由买方供货。

5、排气管道从料仓接出，为本次改造增加的管道。

次号 REV NO.	修改内容 REVISION NOTE	日期 DATE	设计 DES'D	校对 CHK'D	审核 REV'D

大庆石化工程有限公司
DAQING PETROCHEMICAL ENGINEERING CO.,LTD

中国石油大庆石化公司塑料厂

设计 DES'D	盛庆娇	线性装置造粒系统改造	设计阶段 DESIGN STAGE 详细设计
校对 CHK'D	翟晓晓		设计日期 DATE 20171225
审核 REV'D	任智杰	PID流程图（一）	图纸比例 SCALE S
			页号 页数 SHEET 1 OF 1
			图号 DWG NO. S7196.00-JX33-01 REV. 0

DPEC将有国家平版工程设计证书：A123003976；
本文件未经DPEC许可不得向第三方扩散。